IGRAF

Leader europeo nella produzione di apparecchiature per il riscaldamento ad irraggiamento, Fraccaro ha ampliato la gamma dei propri prodotti/servizi per le aziende trasferendo il proprio know-how e le notevoli competenze verso la produzione di scambiatori per forni di asciugatura ed essiccazione industriale con tecnologia ad irraggiamento convettivo.

I prodotti che utilizzano la tecnologia ad irraggiamento garantiscono, infatti, eccezionali qualità di scambio termico e quindi un'efficacia superiore in spazi ridotti. I riscaldatori ad irraggiamento Fraccaro sono studiati per essere incorporati in modo compatto all'interno di qualsiasi processo industriale nel quale vi sia bisogno dell'apporto di calore. Il calore prodotto per irraggiamento diretto della superficie, senza utilizzare fluidi termovettori intermedi, garantisce dei rendimenti di scambio termico altissimi e dei concreti risparmi di esercizio.

I riscaldatori a gas con scambiatore di calore ad irraggiamento della serie Igraf sono appositamente ideati per impianti di essiccazione e vaporizzazione del legno.

Fraccaro, European leader in manufacturing of heating and radiation equipment, has extended the range of its products/services leveraging its know-how and skills to produce exchangers for industrial drying equipment with convective radiation technology.

Products featuring radiation technology ensure exceptional heat exchange performance which means higher effectiveness in limited spaces. Fraccaro radiation heaters, occupying a limited space, are designed to be included in any industrial process which requires heat. The heat produced by direct surface radiation, without intermediate heat conveying fluids, ensures exceptional heat exchange performance and significant cost savings.

Gas heaters with heat exchanger of the Igraf range are specifically designed for wood drying equipments.

cod. Z024DIL0611T

FRACCARO OFFICINE TERMOTECNICHE
Via Sile, 32 Z.I. - 31033 Castelfranco Veneto (TV) Italy
Altri reparti produttivi: Via Sile, 17 Z.I. e Via Industria - 31033 Castelfranco Veneto (TV) Italy
Tel. +39.0423.721003 - Fax +39.0423.493223 - www.fraccaro.it - mk@fraccaro.it

IGRAF

Forza e dolcezza per trattare il legno.
Riscaldatori a gas per impianti di essiccazione e vaporizzazione del legno ad alto risparmio energetico.

Strength and care for wood treatment.
Power saving gas heater for wood drying equipment.

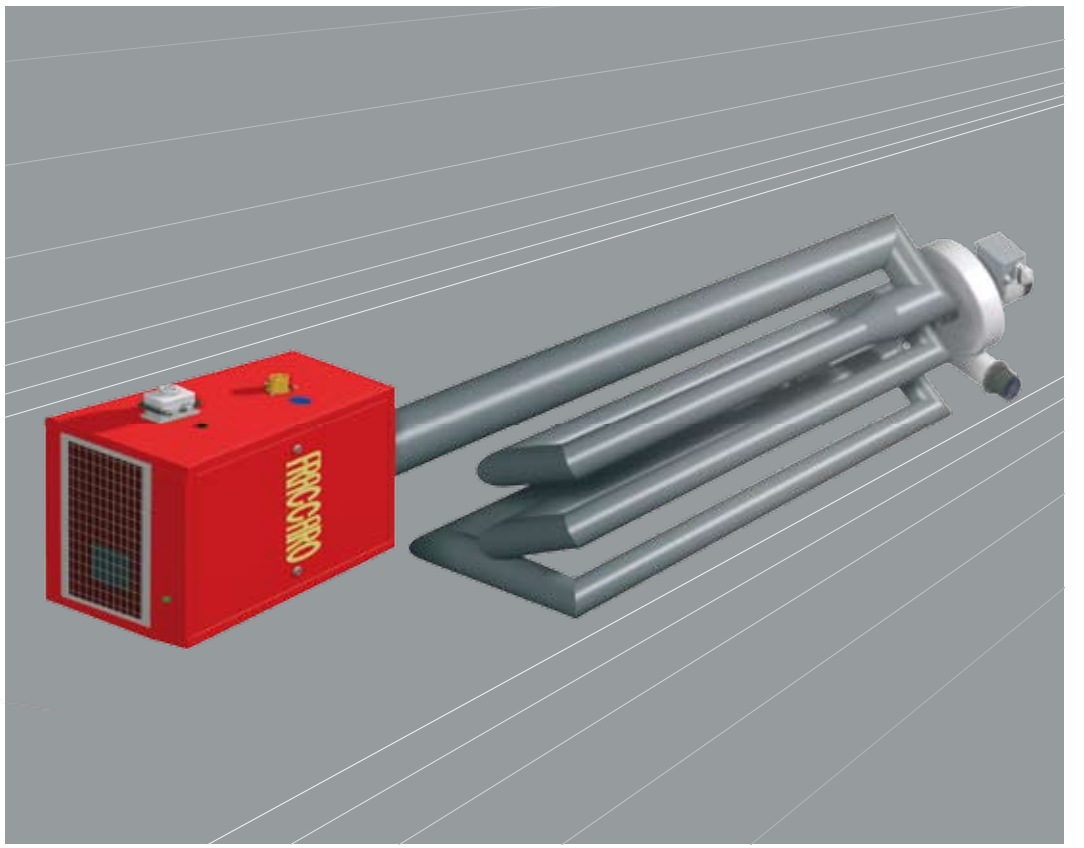

FRACCARO OFFICINE TERMOTECNICHE

IGRAF

FRACCARO
OFFICINE TERMOTECNICHE

Innovazione, Tecnologia e Qualità:
Un mondo di vantaggi per la tua azienda

Innovation, Technology and Quality:
A world of benefits for your company

Igraf è un rivoluzionario sistema di riscaldatori a gas costituito da un gruppo di combustione a gas, da un circuito scambiatore realizzato su misura e da un potente gruppo di aspirazione.

Igraf is a revolutionary system of gas heaters which includes a gas combustion group, a custom exchange circuit and a powerful aspiration unit.

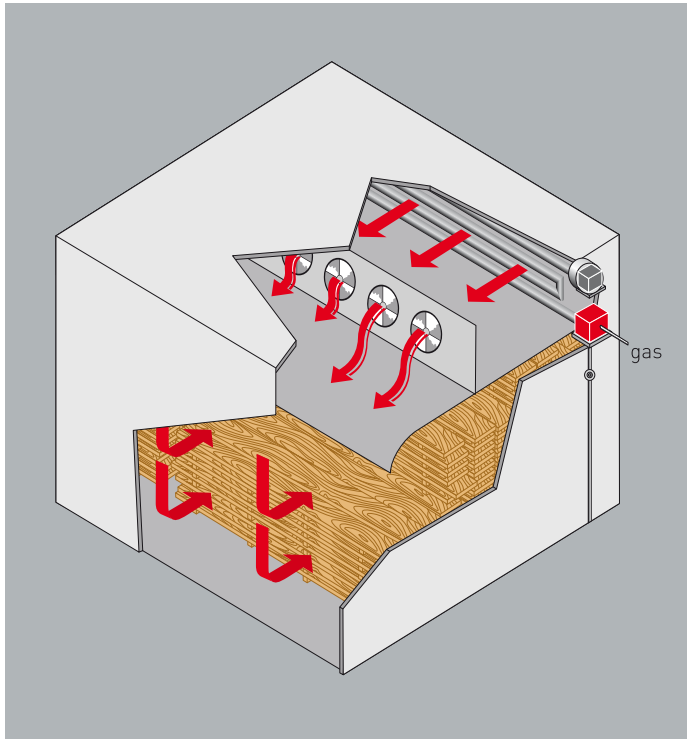

A differenza dei sistemi tradizionali che richiedono apparecchiature ingombranti e complesse, **IGRAF** di Fraccaro garantisce le sue prestazioni con una tecnologia compatta e funzionale, come si nota nella grafica, oltre ad una serie concreta di vantaggi:

- Essiccazione e sterilizzazione in tempi molto brevi;
- Abolizione della centrale termica;
- Minimo Ingombro;
- Costi di gestione molto inferiori rispetto agli impianti tradizionali;
- Istallazione facile;
- Manutenzione semplice;
- Ecocompatibile;
- Durevole e affidabile nel tempo;
- Rendimento superiore al 90%
- Potenza termica 40-300 kw

Unlike traditional systems which require big, complex equipments, IGRAF by Fraccaro provides high performance with a compact, functional technology, as shown in the graphics, as well as several benefits:

- Drying and sterilization in extremely short time;
- No thermal power unit;
- Reduced dimensions;
- Much lower ongoing costs compared with traditional equipments;
- Easy installation;
- Simple maintenance;
- Ecofriendly;
- Durable and reliable;
- Yield higher than 90%
- Thermal power 40-300 kw

IGRAF

Leader europeo nella produzione di apparecchiature per il riscaldamento ad irraggiamento, Fraccaro ha ampliato la gamma dei propri prodotti/servizi per le aziende trasferendo il proprio know-how e le notevoli competenze verso la produzione di scambiatori per forni di asciugatura e cottura vernici, tunnel di lavaggio e fosfosgrassaggio con tecnologia ad irraggiamento convettivo.

I prodotti che utilizzano la tecnologia ad irraggiamento garantiscono, infatti, eccezionali qualità di scambio termico e quindi un'efficacia superiore in spazi ridotti. I riscaldatori ad irraggiamento Fraccaro sono studiati per essere incorporati in modo compatto all'interno di qualsiasi processo industriale nel quale vi sia bisogno dell'apporto di calore. Il calore prodotto per irraggiamento diretto della superficie, senza utilizzare fluidi termovettori intermedi, garantisce dei rendimenti di scambio termico altissimi e dei concreti risparmi di esercizio.

I riscaldatori a gas con scambiatore di calore ad irraggiamento della serie Igraf sono particolarmente indicati quando si hanno esigenze di asciugatura con assoluta mancanza di movimento d'aria.

Fraccaro, European leader in manufacturing of heating and radiation equipment, has extended the range of its products/services leveraging its know-how and skills to produce exchangers for industrial equipment with convective radiation technology, having the following uses: drying and cooking process for paints, washing process, degreasing process using phosphorus (before painting).

Products featuring radiation technology ensure exceptional heat exchange performance which means higher effectiveness in limited spaces. Fraccaro radiation heaters, occupying a limited space, are designed to be included in any industrial process which requires heat. The heat produced by direct surface radiation, without intermediate heat conveying fluids, ensures exceptional heat exchange performance and significant cost savings.

Gas heaters with heat exchanger of the Igraf range are specifically indicated in case of drying with no air movement.

cod. Z024DILO61IT

FRACCARO OFFICINE TERMOTECNICHE
Via Sile, 32 Z.I. - 31033 Castelfranco Veneto (TV) Italy
Altri reparti produttivi: Via Sile, 17 Z.I. e Via Industria - 31033 Castelfranco Veneto (TV) Italy
Tel. +39.0423.721003 - Fax +39.0423.493223 - www.fraccaro.it - mk@fraccaro.it

IGRAF

Rapidità e semplicità nel trattare le superfici mettalliche.
Riscaldatori a gas ad alto risparmio energetico per:
- Tunnel e vasche di lavaggio e fosfosgrassaggio pezzi prima della verniciatura;
- Forni asciugatura e cottura vernici.

Strength and care for metal treatment.
Power saving gas heater for:
- Drying and cooking process for paints;
- Washing process, degreasing process using phosphorus (before painting).

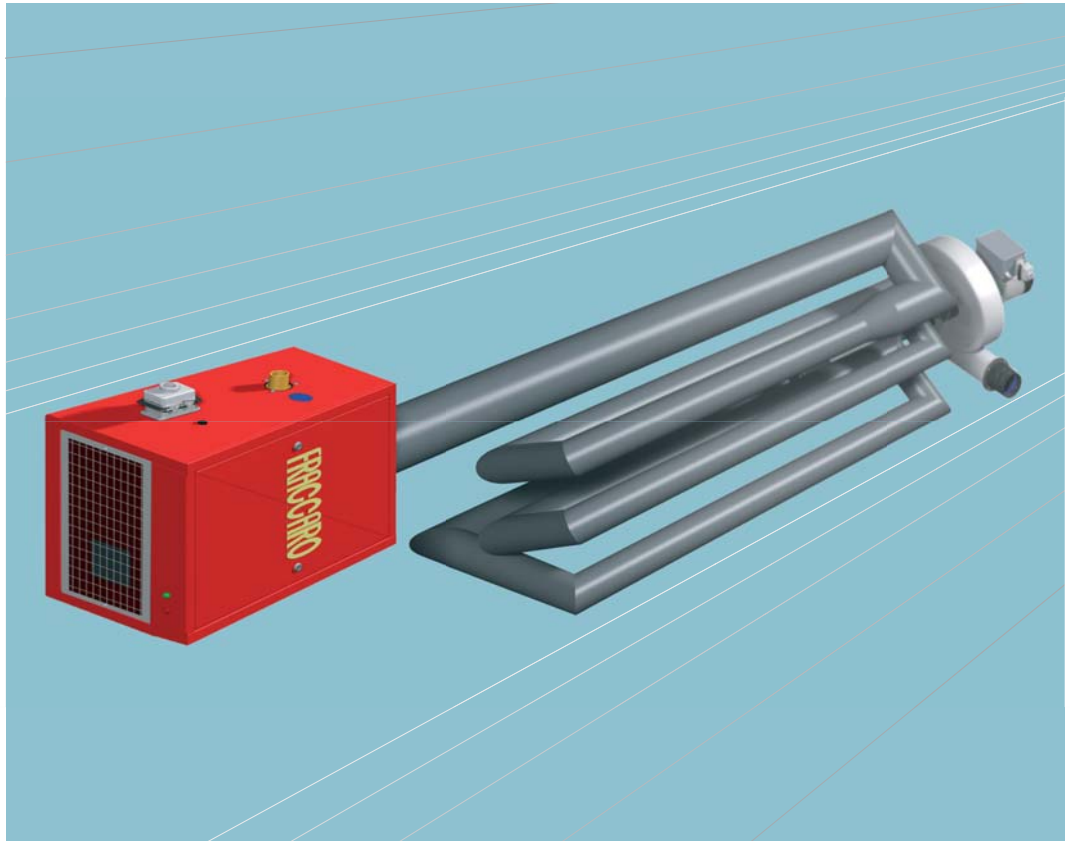

FRACCARO OFFICINE TERMOTECNICHE

IGRAF

FRACCARO
OFFICINE TERMOTECNICHE

Innovazione, Tecnologia e Qualità:
Un mondo di vantaggi per la tua azienda

Innovation, Technology and Quality:
A world of benefits for your company

Igraf è un rivoluzionario sistema di riscaldatori a gas costituito da un gruppo di combustione a gas, da un circuito scambiatore realizzato su misura e da un potente gruppo di aspirazione.

Igraf is a revolutionary system of gas heaters which includes a gas combustion group, a custom exchange circuit and a powerful aspiration unit.

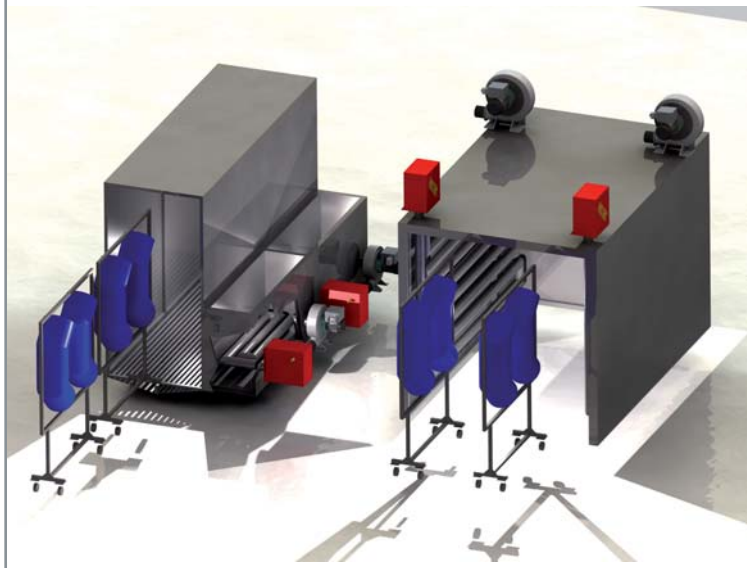

A differenza dei sistemi tradizionali che richiedono apparecchiature ingombranti e complesse, IGRAF di Fraccaro garantisce le sue prestazioni con una tecnologia compatta e funzionale, come si nota nella grafica, oltre ad una serie concreta di vantaggi:

- Messa a regime impianto in tempi molto brevi;
- Possibilità di utilizzo con totale assenza di movimento d'aria;
- Abolizione della centrale termica;
- Minimo Ingombro;
- Costi di gestione molto inferiori rispetto agli impianti tradizionali;
- Istallazione facile;
- Manutenzione semplice;
- Ecocompatibile;
- Bassissime emissioni di CO, NOx ed altri elementi inquinanti;
- Durevole e affidabile nel tempo;
- Rendimento superiore al 90%;
- Potenza termica 40-300 kw

Unlike traditional systems which require big, complex equipments, IGRAF by Fraccaro provides high performance with a compact, functional technology, as shown in the graphics, as well as several benefits:
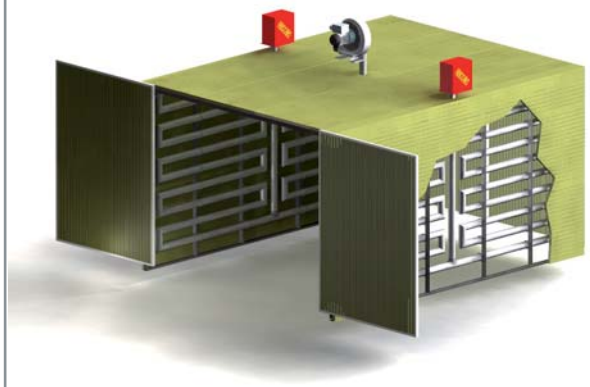
- Start up in extremely short time;
- No air movement, if required;
- No thermal power unit;
- Reduced dimensions;
- Much lower ongoing costs compared with traditional equipments;
- Easy installation;
- Simple maintenance;
- Ecofriendly;
- Very low CO and NOx emissions;
- Durable and reliable;
- Yield higher than 90%;